E65T GbS

ISTRUZIONI PER L'USO

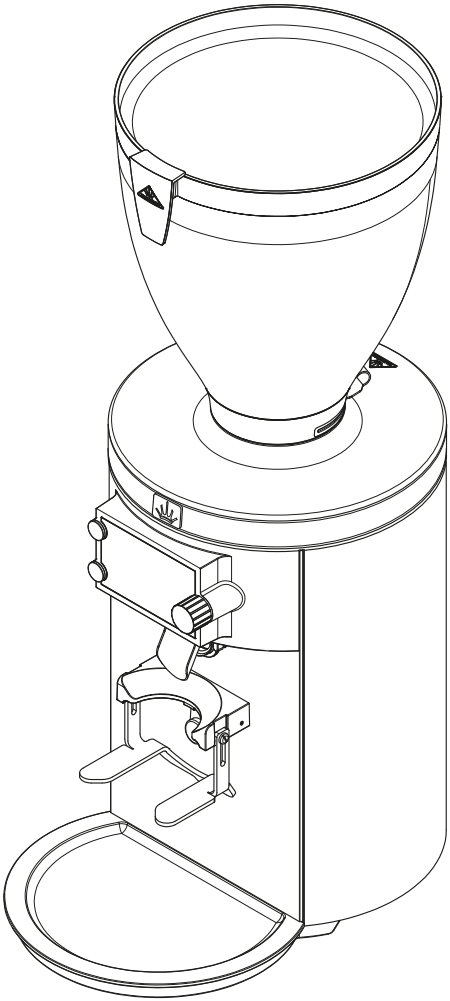

MAHLKÖNIG

www.mahlkoenig.com

Indice

Panoramica 3

Materiale in dotazione / pezzi. .6

Informazioni generali 7

Leggere e conservare le istruzioni per l'uso. 7

Manuale del software... 7

Spiegazione dei simboli utilizzati 8

Sicurezza... 9

Utilizzo conforme 9

Avvertenze di sicurezza 9

Modalità di funzionamento del macinacaffè 12

Macinatura secondo ricetta. 12

Dati specifici della ricetta 13

Modalità di configurazione e misura della porzione 13

Grado di macinatura 13

Grind-by-Sync. 14

Avvio/arresto della macinatura... ... 14

Ricette con modalità di configurazione Tempo 14

Ricette con modalità di configurazione Manuale... 14

Prima messa in funzione 15

Controllo del macinacaffè e del contenuto della fornitura. 15

Collocazione e allacciamento del macinacaffè 15

Utilizzo basilare 16

Inserimento/rimozione della tramoggia.. 16

Inserimento della tramoggia 16

Rimozione della tramoggia... 17

Regolazione del supporto portafiltro e del beccuccio di uscita... 17

Accensione e spegnimento del macinacaffè 18

Accensione del macinacaffè. 18

Spegnimento del macinacaffè 18

Aggiunta di chicchi di caffè... 18

Cambiamento del tipo di caffè 18

Utilizzo del macinacaffè 19

Avvio della macinatura 20

Macinatura con scelta della ricetta. 20

Svuotamento del macinacaffè mediante macinatura degli ultimi residui. 20

Interruzione della macinatura. 21

Utilizzo del menu principale / impostazioni. 21

Apertura e utilizzo del menu principale.. 21

Modifica delle ricette 22

Calibratura di precisione della distanza dei dischi di macinatura. 22

Pulizia 23

Pulizia della superficie di appoggio del macinacaffè 24

Pulizia del corpo dell'apparecchio... 24

Pulizia del sistema di erogazione ... 24

Pulizia della tramoggia 25

Pulizia della macina... 25

Risoluzione dei problemi 27

Dichiarazione di conformità UE.. 31

Dati tecnici 32

Smaltimento. 33

Smaltimento dell'imballaggio 33

Smaltimento del macinacaffè.. 33

Manutenzione e assistenza 33

Accessori opzionali.. 34

Panoramica

Tutte le figure sono a titolo di esempio. È possibile che il proprio macinacaffè differisca visivamente in piccoli dettagli.

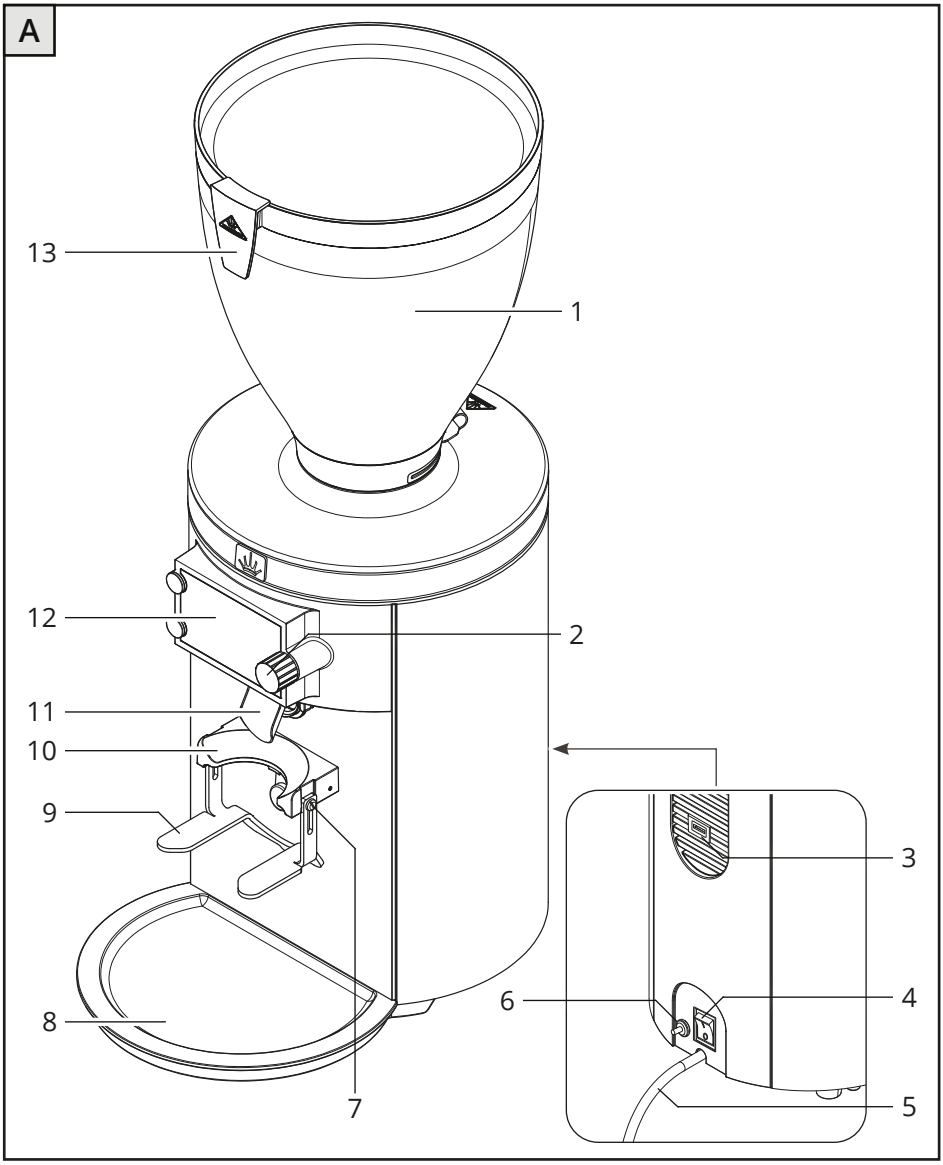

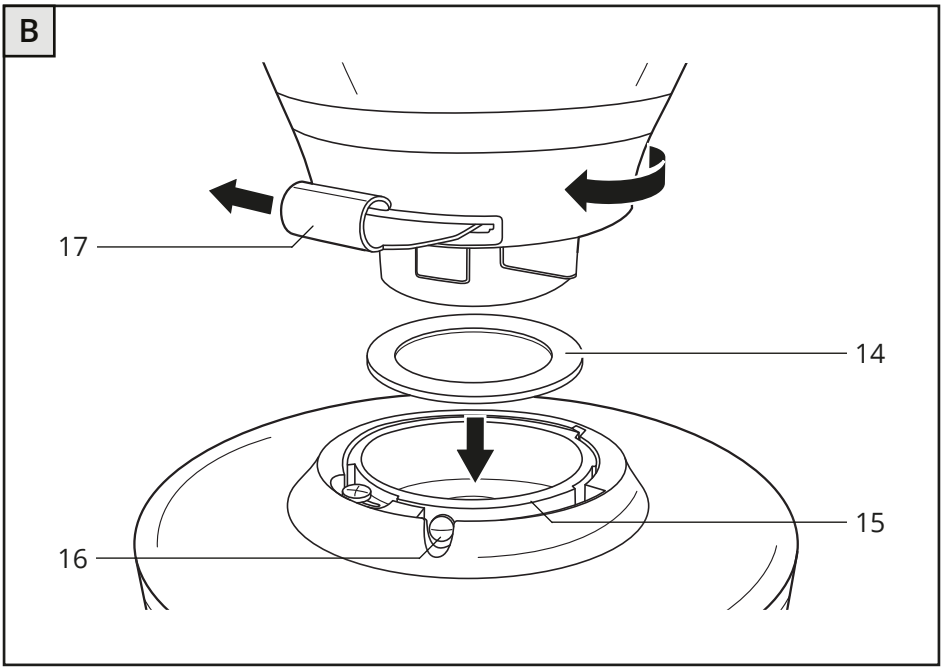
B
17
14
15
16

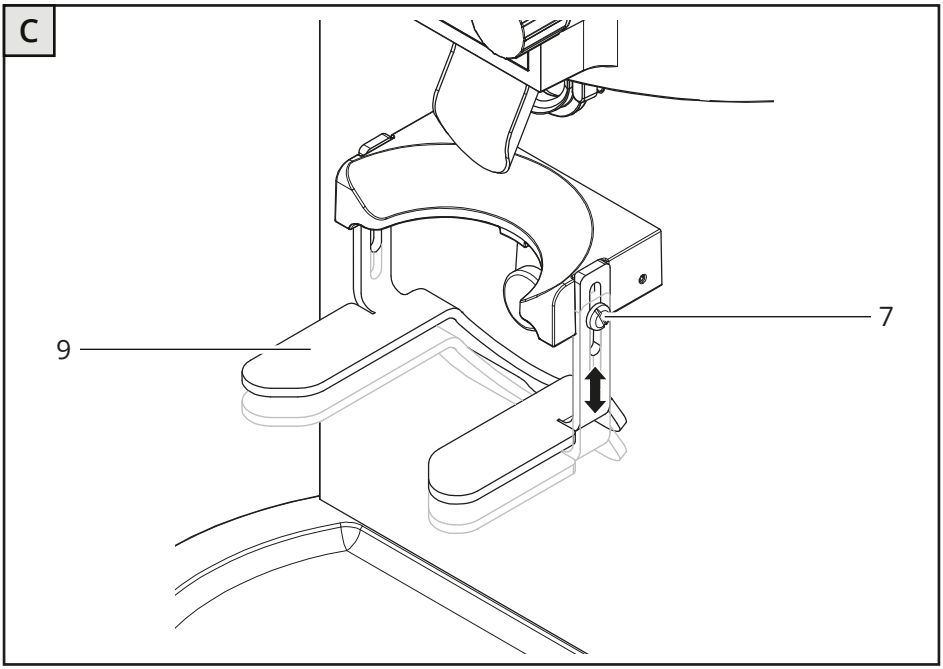
C
7
9

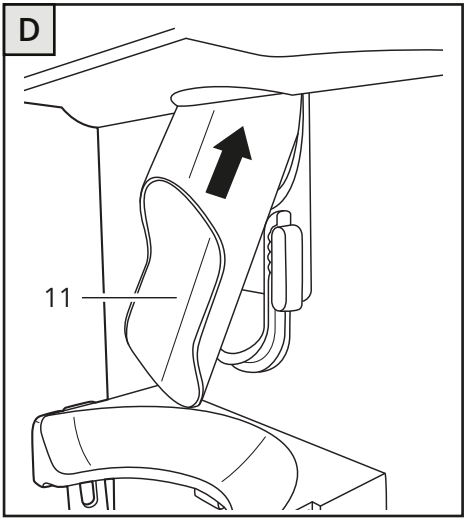
D
11

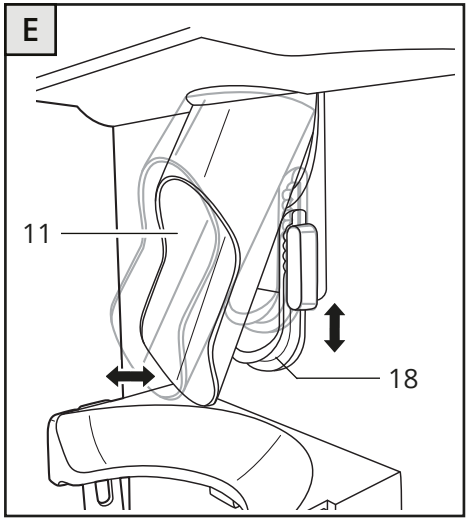
E
11
18

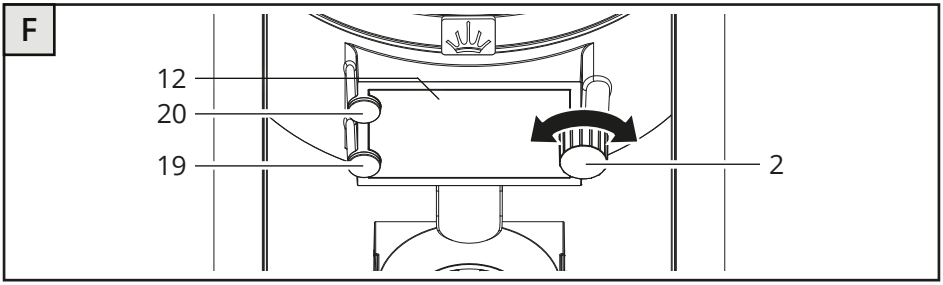
F
12
20
19
2

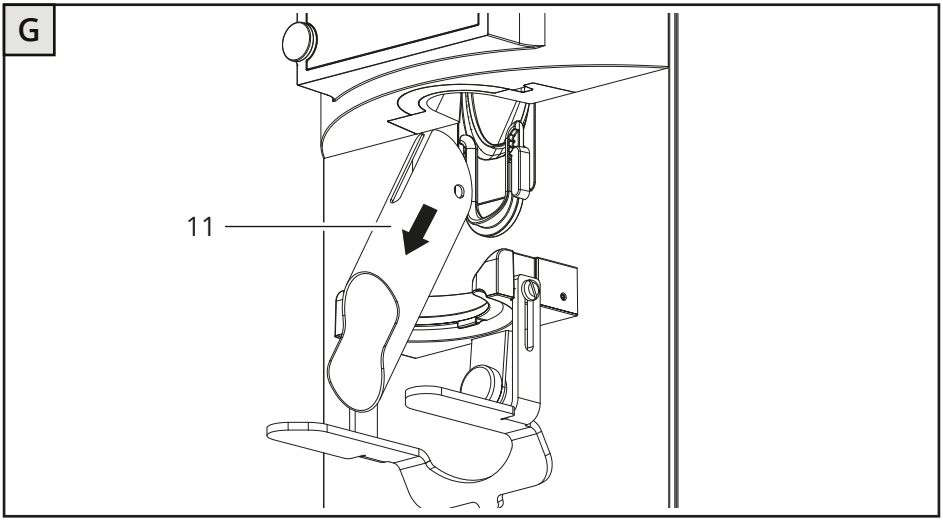
G
11

Materiale in dotazione / pezzi

N.	Denominazione
1	Tramoggia (con coperchio)
2	Manopola
3	Porta USB
4	Interruttore ON/OFF
5	Cavo di alimentazione (con spina)
6	Pulsante di scatto (interruttore termico di sovracorrente)
7	Viti per la regolazione del supporto portafiltro (a sinistra e a destra)
8	Vaschetta di raccolta
9	Supporto portafiltro
10	Forcella portafiltro
11	Beccuccio di uscita
12	Display
13	Graffa per il tipo di chicchi utilizzato
14	Anello di tenuta
15	Alloggiamento della tramoggia
16	Vite di fissaggio per la tramoggia
17	Serranda della tramoggia
18	Guida del beccuccio di uscita
19	Pulsante di comando inferiore
20	Pulsante di comando superiore

Informazioni generali

Leggere e conservare le istruzioni per l'uso

Prima di mettere in funzione il Macinacaffè E65T GbS*, leggere attentamente le istruzioni per l'uso, in particolare le avvertenze di sicurezza. Solo in questo modo sarà possibile utilizzare il Macinacaffè E65T GbS in sicurezza e senza pericoli.

Le istruzioni originali si basano sulle normative e i regolamenti vigenti nell'Unione Europea. All'estero rispettare anche le direttive e le normative nazionali.

Per aumentare la comprensibilità, di seguito il Macinacaffè E65T GbS verrà denominato solo "macinacaffè".

Conservare le istruzioni per l'uso per eventuali consultazioni future. Consegnare questa traduzione delle istruzioni per l'uso originali anche a successivi possessori e utilizzatori.

Manuale del software

Oltre a questa traduzione delle istruzioni per l'uso originali è disponibile un manuale del software che contiene informazioni dettagliate sul software di comando del macinacaffè.

Il manuale del software è reperibile online al seguente link:

https://hemro.net/E65T_GbS_Software_Manual

* La denominazione del modello deriva dalle caratteristiche specifiche del macinacaffè:
E = macinino per espresso,
65 = diametro dei dischi di macinatura (65 mm),
T = Time (macinatura in base al tempo, vedere *Pag. 13 „Modalità di configurazione e misura della porzione"*),
GbS = Grind-by-Sync (vedere *Pag. 14 „Grind-by-Sync"*).

Spiegazione dei simboli utilizzati

Nelle presenti istruzioni per l'uso, sul macinacaffè stesso o sull'imballaggio sono riportati i seguenti simboli e le seguenti parole di avvertimento.

AVVERTENZA!

Questo simbolo/questa parola di avvertimento indica un pericolo con un grado di rischio medio che, se non evitato, può avere come conseguenza il decesso o lesioni gravi.

CAUTELA!

Questo simbolo/questa parola di avvertimento indica un pericolo con un grado di rischio basso che, se non evitato, può avere come conseguenza il decesso lesioni di entità lieve o moderata.

AVVISO!

Questa parola di avvertimento segnala possibili danni materiali.

Questo simbolo indica ulteriori avvertenze sulla messa in funzione e sull'utilizzo.

Dichiarazione di conformità UE: i prodotti contrassegnati con questo simbolo soddisfano tutte le norme comunitarie applicabili nello Spazio economico europeo.

Marchio UKCA: i prodotti contrassegnati con questo simbolo soddisfano i requisiti di sicurezza elettrica del Regno Unito.

Marchio ETL Listed: i prodotti contrassegnati con questo simbolo soddisfano i requisiti di sicurezza elettrica degli Stati Uniti d'America.

I prodotti contrassegnati con questo simbolo soddisfano i criteri della NSF (National Sanitation Foundation) in materia di pulizia e igiene nel settore dei prodotti alimentari.

I prodotti contrassegnati con questo simbolo devono essere utilizzati solo in ambienti interni.

Questo simbolo si riferisce al pericolo di scossa elettrica.

Questo simbolo indica che il macinacaffè è conforme alla classe di protezione I.

Sicurezza

Utilizzo conforme

Il macinacaffè è idoneo esclusivamente alla macinatura di chicchi di caffè interi tostati. Non utilizzare il macinacaffè per macinare altri prodotti o oggetti.

Il macinacaffè è idoneo all'impiego in ambito commerciale, ad es. in aziende, cucine di ristoranti, mense e ospedali, tuttavia non è pensato per la produzione di massa continua (funzionamento continuo). La sua manutenzione deve essere eseguita solo da personale qualificato, ma può essere utilizzato da altre persone in un luogo in cui il suo funzionamento sia sorvegliato.

Ogni altro uso è da considerarsi come non conforme e può causare danni materiali o addirittura lesioni personali. Non apportare modifiche al macinacaffè. Il produttore e il rivenditore declinano qualsiasi responsabilità per lesioni e danni derivanti dalla mancata osservanza delle avvertenze di sicurezza.

Avvertenze di sicurezza

⚠ AVVERTENZA!

Pericolo di scossa elettrica!

Un uso improprio, un’installazione elettrica errata o una tensione di rete troppo elevata possono provocare scosse elettriche.

- Allacciare il macinacaffè solo se la tensione di rete della presa di corrente corrisponde ai dati riportati sulla targhetta.
- Allacciare il macinacaffè solo ad una presa di corrente facilmente accessibile, in modo da poter staccare subito il macinacaffè dalla rete elettrica in caso di malfunzionamenti.
- Non usare il macinacaffè se presenta danni visibili o se il cavo di alimentazione o la spina sono difettosi.
- Se il cavo di alimentazione del macinacaffè è danneggiato, al fine di evitare pericoli dovrà essere sostituito dal produttore o da una persona qualificata.
- Non usare il macinacaffè senza terminale di messa a terra.
- Collegare il macinacaffè sono ad un'alimentazione elettrica con prefusibile 16 A-slow o a un fusibile da 15 A (USA). Se l’allacciamento elettrico del macinacaffè sul posto non è protetto in questo modo, fare installare il prefusibile 16 A-slow o il fusibile da 15 A da un elettricista qualificato.

- Installare il macinacaffè solo in punti in cui l'uso del macinacaffè possa essere sorvegliato da personale qualificato.
- Non utilizzare il macinacaffè ad altitudine superiore a 2000 metri.
- Non immergere mai il macinacaffè, il cavo di alimentazione o la spina in acqua o in altri liquidi.
- Non utilizzare getti d’acqua per pulire il macinacaffè.
- Non pulire il macinacaffè con aria compressa (ad es. con una pistola di pulizia ad aria compressa).
- Non toccare mai la spina con le mani umide.
- Non staccare mai la spina dalla presa di corrente tirando il cavo di alimentazione, bensì afferrare sempre la spina stessa.
- Non servirsi mai del cavo di alimentazione per reggere l’apparecchio.
- Tenere il macinacaffè, la spina e il cavo di alimentazione lontani da fiamme libere e superfici roventi.
- Posare il cavo di alimentazione in modo che non vi sia il rischio di inciamparvi.
- Non piegare il cavo di alimentazione e non posarlo su spigoli vivi.
- Utilizzare il macinacaffè solo in ambienti interni. Non utilizzare mai il macinacaffè in ambienti umidi o sotto la pioggia.
- Tenere i bambini lontani dal macinacaffè.
- Assicurarsi che i bambini non possano inserire oggetti nel macinacaffè.
- In caso di inutilizzo, pulizia o malfunzionamento, spegnere sempre il macinacaffè e staccare la spina dalla presa di corrente.
- Non aprire il corpo dell’apparecchio, bensì far eseguire la riparazione da persone qualificate. Rivolgersi a tal fine a un centro riparazioni specializzato. In caso di riparazioni eseguite in proprio, allacciamento non corretto o utilizzo errato, decade qualsiasi responsabilità e diritto di garanzia. Per le riparazioni utilizzare solo componenti corrispondenti alle specifiche originali dell’apparecchio. In questo macinacaffè si trovano parti elettriche e meccaniche indispensabili per la protezione da fonti di pericolo.

⚠ AVVERTENZA!

Pericoli per bambini e persone con ridotte capacità fisiche, sensoriali o mentali (per esempio persone parzialmente disabili, persone anziane con ridotte capacità fisiche e mentali) o con ridotta esperienza e competenza (per esempio bambini più grandi).

- Il macinacaffè non è destinato all'uso da parte di bambini e persone con ridotte capacità fisiche, sensoriali o mentali o con ridotta esperienza e competenza. I bambini non devono giocare con il macinacaffè.
- Non lasciare mai incustodito il macinacaffè mentre è in funzione.
- Non permettere ai bambini di giocare con la pellicola d'imballaggio: potrebbero restarvi intrappolati e soffocare.
- Non permettere ai bambini di giocare con le piccole parti. In caso di ingestione sussiste il pericolo di morte.

⚠ CAUTELA!

Pericolo di rovesciamento e lesione!

L'uso improprio del macinacaffè può provocare lesioni.

- Posare il cavo di alimentazione in modo che nessuno possa inciamparvi facendo cadere il macinacaffè.
- Collocare il macinacaffè su una superficie piana e stabile in modo che non possa cadere.

Modalità di funzionamento del macinacaffè

Macinatura secondo ricetta

Il macinacaffè è concepito principalmente per la macinatura secondo ricetta.

È possibile definire fino a sei ricette diverse. Per la definizione delle ricette occorre stabilire dati specifici quali la misura della porzione e il grado di macinatura (vedere *Pag. 13 „Dati specifici della ricetta“*).

Le ricette disponibili sono segnalate dal simbolo corrispondente **(12)** sul display. L'indicazione compare sul bordo destro del display, accanto alla manopola **(2)** con la quale si imposta la scelta desiderata.

Le ricette esistenti possono essere attivate e disattivate. Sul display **(12)** compaiono solo le ricette attivate nella scelta.

Quando si sceglie una ricetta, la porzione corrispondente viene macinata con il rispettivo grado di macinatura.

All'occorrenza, prima dell'elaborazione della ricetta è possibile modificare una volta o permanentemente il grado di macinatura specifico della ricetta. Se si desidera aumentare la porzione specifica della ricetta, dopo l'elaborazione della ricetta si possono macinare manualmente ulteriori piccole quantità utilizzando il pulsante di comando superiore **(20)** (vedere al riguardo anche *Pag. 20 „Svuotamento del macinacaffè mediante macinatura degli ultimi residui“*).

In una ricetta con la modalità di configurazione *Manuale* ricetta *Macinatura manuale*) la misura della porzione viene decisa manualmente (vedere al riguardo anche *Pag. 14 „Avvio/arresto della macinatura“*).

Al momento della consegna sono attivate 3 ricette:

Porzione singola: 3 secondi di tempo di macinatura con 100 µm di distanza dei dischi di macinatura (circa 12 g di caffè espresso)

Porzione doppia: 4,5 secondi di tempo di macinatura con 100 µm di distanza dei dischi di macinatura (circa 18 g di caffè espresso)

Macinatura manuale: 100 µm di distanza dei dischi di macinatura

Dati specifici della ricetta

Per ogni ricetta vanno stabiliti i seguenti dati specifici:

• Modalità di configurazione:	vedere *Pag. 13 „Modalità di configurazione e misura della porzione“*.
• Misura della porzione:	
• Denominazione della ricetta:	ad es. porzione singola, porzione doppia.
• Simbolo della ricetta:	compare nella scelta.
• Distanza dei dischi di macinatura:	vedere *Pag. 13 „Grado di macinatura“*.
• Tempo di infusione	Impostazione di fabbrica: 24 secondi. Ulteriori informazioni nelle istruzioni del software (vedere *Pag. 7 „Manuale del software“*)
• Attivare Grind-by-Sync:	vedere *Pag. 14 „Grind-by-Sync“*.
• Visualizzare/nascondere la ricetta	La ricetta può essere visualizzata sull’interfaccia utente o nascosta.

I dati specifici della ricetta riportati di seguito sono rilevanti per il risultato della macinatura.

Modalità di configurazione e misura della porzione

Con la modalità di configurazione si stabilisce il modo in cui vada definita la misura della porzione di una ricetta.

Sono disponibili due modalità di configurazione:

Tempo (time): si definisce la misura della porzione in base alla durata (della macinatura).

Manuale: si gestisce la macinatura manualmente, vale a dire che la misura della porzione deve essere stabilita specificamente ad ogni operazione di macinatura (vedere al riguardo anche *Pag. 14 „Avvio/arresto della macinatura“*).

Grado di macinatura

Il grado di macinatura va definito in base alla distanza dei dischi di macinatura, ossia in base alla distanza tra i due dischi di macinatura (*Disc-Distance*).

La distanza dei dischi di macinatura è indicata con l'unità di misura *µm*:

- quanto minore è il valore µm (ossia quanto più piccola è distanza dei dischi di macinatura), tanto più fine sarà il caffè macinato.
- quanto maggiore è il valore µm (ossia quanto più grande è distanza dei dischi di macinatura), tanto più grosso sarà il caffè macinato.

Il grado di macinatura andrebbe regolato a grandi passi solo a motore acceso.

Grind-by-Sync

Il macinacaffè dispone della tecnologia Grind-by-Sync, che permette una comunicazione senza fili tra il macinacaffè e la macchina del caffè.* Con Grind-by-Sync è possibile riprodurre i caffè con parametri identici in ubicazioni diverse, e può farlo chiunque utilizzi l'apparecchio.

Non è necessario che l'utilizzatore esegua impostazioni manuali, poiché l'algoritmo intelligente gestisce con precisione la distanza tra i dischi di macinatura, ovvero il grado di macinatura, garantendo sempre un'estrazione perfetta.

Per un collegamento via cavo è possibile collegare il macinacaffè alla macchina del caffè tramite la porta USB. **(3)**.

La funzione Grind-by-Sync va attivata/disattivata separatamente per ogni ricetta.

Informazioni dettagliate su come collegare tra di loro il macinacaffè e la macchina del caffè e configurare la funzione Grind-by-Sync sono reperibili nel manuale del software (vedere *Pag. 7 „Manuale del software“*).

Avvio/arresto della macinatura

La macinatura inizia sempre automaticamente quando si inserisce il portafiltro.

Ricette con modalità di configurazione Tempo

Quando si elaborano ricette con misura della porzione prestabilita, la macinatura si arresta automaticamente una volta macinata la porzione prevista dalla ricetta.

Ricette con modalità di configurazione Manuale

Nella ricetta *Macinatura manuale*, la macinatura va arrestata manualmente togliendo il portafiltro.

Per svuotare il macinacaffè macinando gli ultimi residui, utilizzare il pulsante di comando superiore **(20)** (vedere *Pag. 20 „Svuotamento del macinacaffè mediante macinatura degli ultimi residui“*).

---

* La comunicazione senza fili avviene tramite WiFi. Per la dichiarazione di conformità EU del macinacaffè (anche nella sua natura di impianto radio compatibile con WiFi) vedere *Pag. 31 „Dichiarazione di conformità UE“*.

Prima messa in funzione

Controllo del macinacaffè e del contenuto della fornitura

AVVISO!

Pericolo di danneggiamento!

Se si apre la confezione in modo inaccorto con un oggetto appuntito (ad es. un coltello) o non si prende correttamente il macinacaffè quando lo si estrae dalla confezione, il macinacaffè può subire danni.

– Procedere con molta cautela quando si apre la confezione.
– Non sollevare il macinacaffè dalla forcella/dal supporto portafiltro, bensì afferrarlo sempre dal corpo dell'apparecchio con entrambe le mani.

1. Estrarre il macinacaffè dalla confezione.

   IMPORTANTE: quando si estrae il macinacaffè dalla confezione, e in generale quando si sposta il macinacaffè, non prenderlo mai dal supporto portafiltro **(9)** o dalla forcella portafiltro **(10)** bensì sempre e soltanto dal corpo dell'apparecchio e sempre con entrambe le mani.
2. Verificare che la fornitura sia completa (vedere **figg. A**–**G**).
3. Controllare che il macinacaffè o le singole parti non siano danneggiati. Se questo è il caso, non utilizzare il macinacaffè. Rivolgersi al proprio rivenditore (vedere *Pag. 33 „Manutenzione e assistenza“*).

Si tenga presente che, prima della consegna, il macinacaffè è stato sottoposto ad un’accurata prova di funzionamento ed è possibile che contenga ancora resti di caffè macinato.

Collocazione e allacciamento del macinacaffè

1. Collocare il macinacaffè su una superficie d'appoggio piana, stabile e non soggetta a scosse.
2. Assicurarsi che il macinacaffè sia spento (interruttore ON/OFF **(4)** in posizione 0).
3. Inserire la tramoggia **(1)** e fissarla con la vite di fissaggio **(16)** (vedere *Pag. 16 „Inserimento della tramoggia“*).
4. Applicare il beccuccio di uscita **(11)** al macinacaffè inserendolo verso l'alto nella sede con cautela, finché l'arresto non s'innesta (vedere **fig. D**).
5. Inserire la vaschetta di raccolta **(8)** nell'apposita cavità del corpo sotto il beccuccio di uscita.

6. Collegare il macinacaffè alla rete elettrica inserendo la spina **(5)** in una presa Schucko installata a norma.

Il motore del macinacaffè non si avvia se la tramoggia non è inserita (non è possibile avviare la macinatura).

Utilizzo basilare

Inserimento/rimozione della tramoggia

Per avvitare o svitare la vite di fissaggio per la tramoggia è necessario un cacciavite piatto (non compreso nella fornitura).

Inserimento della tramoggia

1. Assicurarsi che il macinacaffè sia spento (interruttore ON/OFF **(4)** in posizione 0).
2. Assicurarsi che l'anello di tenuta **(14)** sia inserito correttamente nell'alloggiamento della tramoggia **(15)** e sia in posizione orizzontale (vedere **fig. B**).
3. Collocare la tramoggia **(1)** sull'alloggiamento della tramoggia.

   Quando si colloca la tramoggia, assicurarsi di posizionare la sporgenza della tramoggia nell'apposito incavo dell'alloggiamento della tramoggia.
4. Premere la tramoggia verso il basso nell'alloggiamento della tramoggia e ruotare la tramoggia in senso orario per fissarla al macinacaffè.

   Se non si riesce a fissare la tramoggia girandola, è possibile che non sia collocata correttamente o che la vite di fissaggio **(16)** per la tramoggia sia troppo avvitata e impedisca la collocazione della tramoggia.

   In questo caso svitare un poco la vite di fissaggio e/o allineare correttamente la tramoggia (vedere fase 3). Poi tentare nuovamente si fissare la tramoggia spingendola verso il basso e girandola (vedere anche *Pag. 27 „Risoluzione dei problemi“*).
5. Utilizzando un cacciavite piatto, avvitare saldamente la vite di fissaggio **(16)** per la tramoggia in senso orario.

Il motore del macinacaffè non si avvia se la tramoggia non è inserita (non è possibile avviare la macinatura).

Rimozione della tramoggia

1. Chiudere la tramoggia **(1)** sulla macina spingendo dentro la serranda della tramoggia **(17)**.
2. Macinare i chicchi di caffè rimasti nella macina fino a quando il macinacaffè non girerà a vuoto (vedere *Pag. 20 „Svuotamento del macinacaffè mediante macinatura degli ultimi residui“*).
3. Utilizzando un cacciavite piatto, allentare la vite di fissaggio **(16)** per la tramoggia.
4. Ruotare la tramoggia in senso antiorario per disimpegnarla dal macinacaffè ed estrarla dal macinacaffè sollevandola verso l'alto.

Regolazione del supporto portafiltro e del beccuccio di uscita

Utilizzare un cacciavite piatto (non presente nel contenuto della fornitura) per regolare la forcella portafiltro.

Regolare l'alloggiamento portafiltro **(9)** sulle dimensioni del portafiltro della macchina del caffè (vedere **fig. C**):

1. Assicurarsi che il macinacaffè sia spento (interruttore ON/OFF **(4)** in posizione 0).
2. Utilizzando un cacciavite piatto, allentare le viti **(7)** per la regolazione dell'alloggiamento portafiltro (a sinistra e a destra) girandole in senso antiorario.

   L'alloggiamento portafiltro si abbassa fino all'arresto.
3. Inserire il portafiltro nella forcella portafiltro **(10)**.
4. Spingere il supporto portafiltro verso l'alto finché il portafiltro non si colloca esattamente tra il supporto portafiltro e la forcella portafiltro.

Se il supporto portafiltro fornito non fosse adatto, rivolgersi al proprio rivenditore (vedere *Pag. 33 „Manutenzione e assistenza“*).

5. Tenere l'alloggiamento portafiltro in posizione e fissarlo avvitando in senso orario le viti per la regolazione dell'alloggiamento portafiltro (a sinistra e a destra) con un cacciavite piatto.
6. Orientare il beccuccio di uscita in modo che il caffè macinato cada dal beccuccio di uscita al centro del portafiltro inserito.

   Per farlo spingere la guida del beccuccio di uscita **(18)** fino all'arresto superiore o inferiore per orientare il beccuccio di uscita **(11)** nella posizione ottimale per il portafiltro (vedere **fig. E**).

Accensione e spegnimento del macinacaffè

Accensione del macinacaffè

1. Assicurarsi di aver inserito la spina **(5)** in una presa Schuko correttamente installata.
2. Accendere il macinacaffè portando l'interruttore ON/OFF **(4)** in posizione I.

   Il macinacaffè è pronto per l'uso non appena sul display **(12)** compare l'ultima ricetta selezionata.

Spegnimento del macinacaffè

» Spegnere il macinacaffè portando l'interruttore ON/OFF **(4)** in posizione 0.

Aggiunta di chicchi di caffè

1. Togliere il coperchio alla tramoggia **(1)**.
2. Versare i chicchi di caffè interi tostati nella tramoggia dall'alto.

Il livello di riempimento massimo dovrà trovarsi a circa 1 cm sotto il bordo superiore della tramoggia.

Il livello di riempimento minimo dovrebbe superare di circa 1 cm la protezione per le dita, in modo che non si verifichino variazioni del dosaggio.

3. Collocare di nuovo il coperchio sulla tramoggia.
4. Eventualmente aprire la tramoggia estraendo la serranda della tramoggia **(17)** (vedere **fig. B**).

Con l'aiuto della graffa **(13)** del coperchio della tramoggia è possibile fissare al macinacaffè un'etichetta o simile che indichi il tipo di caffè attualmente utilizzato.

Cambiamento del tipo di caffè

1. Togliere la tramoggia **(1)** dal macinacaffè (vedere *Pag. 17 „Rimozione della tramoggia“*).

   Prima di togliere la tramoggia, assicurarsi di chiudere la tramoggia contro la macina e di macinare completamente i chicchi rimasti nella macina.
2. Rimuovere i grani di caffè residui dalla tramoggia.
3. Rimuovere eventuali chicchi in eccesso dall'alloggiamento della tramoggia **(15)** e assicurarsi che l'anello di tenuta **(14)** sia inserito correttamente nell'alloggiamento della tramoggia e poggi in orizzontale su tutta la superficie (vedere **fig. B**).

4. Inserire nuovamente la tramoggia **(1)** e fissarla con la vite di fissaggio **(16)** (vedere *Pag. 16 „Inserimento della tramoggia“*).
5. Riempire di nuovo la tramoggia con chicchi di caffè.
6. Aprire la tramoggia estraendo la serranda della tramoggia **(17)**.
7. Macinare 2-3 dosi per rimuovere i residui della precedente varietà di caffè in grani, per abituare la macina alla nuova varietà di caffè e per evitare oscillazioni nel dosaggio.

Utilizzo del macinacaffè

AVVISO!

Pericolo di surriscaldamento!

Il superamento del ciclo di funzionamento massimo ammissibile pupo causare il surriscaldamento del macinacaffè.

– Non superare il ciclo di funzionamento massimo (vedere *Pag. 32 „Dati tecnici“*).
– Rispettare la pausa consigliata quando si raggiunge il ciclo di funzionamento massimo ammissibile (vedere *Pag. 32 „Dati tecnici“*).

Il macinacaffè dispone di un interruttore termico di sovracorrente che interrompe il circuito elettrico del macinacaffè in caso di sovraccarico elettrico. Per rimettere in funzione il macinacaffè, portare l'interruttore ON/OFF **(4)** in posizione 0 (spento). Poi premere il pulsante di scatto **(6)**. Ora è possibile riaccendere il macinacaffè portando l'interruttore ON/OFF in posizione I e rimettendolo in funzione (vedere *Pag. 27 „Risoluzione dei problemi“*).

Il macinacaffè dispone di un motoprotettore che lo spegne in caso di eccessivo riscaldamento del motore. Una volta che il motore si è raffreddato, è possibile rimettere nuovamente in funzione il macinacaffè (vedere *Pag. 27 „Risoluzione dei problemi“*).

AVVISO!

Pericolo di danneggiamento!

L'operatore non ha alcun influsso sull'interruttore termico di sovracorrente. Nel caso in cui l’interruttore di sicurezza scatti ripetutamente, è assolutamente necessario consultare un partner di servizio autorizzato poiché sussiste il pericolo di danneggiare l’avvolgimento del motore.

Avvio della macinatura

Macinatura con scelta della ricetta

1. Ruotare la manopola **(2)** per selezionare la ricetta desiderata (vedere **Fig. F**).

   Sul display **(12)** compaiono i dati specifici della ricetta (vedere *Pag. 13 „Dati specifici della ricetta“*).

   Se la distanza dei dischi di macinatura selezionata per ultima differisce dalla distanza dei dischi di macinatura specifica della ricetta, la distanza dei dischi di macinatura specifica della ricetta compare in campo rosso sul display ed è possibile confermare ancora una volta la distanza desiderata.

   Vedere al riguardo le indicazioni contenute nel manuale del software (vedere *Pag. 7 „Manuale del software“*).

2. Spingere il portafiltro tra la forcella **(10)** e l'alloggiamento portafiltro **(9)** e rilasciare il portafiltro.

   Il macinacaffè inizia ad elaborare automaticamente la ricetta selezionata.

   Durante l'operazione di macinatura, sul display **(12)** viene indicato il tempo di macinatura crescente.

   Ricette con modalità di configurazione *Tempo*:

   La luce rossa segnala che non bisogna toccare il portafiltro.

   Una volta raggiunta la misura della porzione specifica della ricetta, la luce passa al verde segnalando che l'operazione di macinatura è conclusa e che si può togliere il portafiltro.

   Ricette con modalità di configurazione *Manuale*:

3. Nelle ricette con modalità di configurazione *Manuale*, arrestare la macinatura una volta raggiunta la misura della porzione desiderata togliendo il portafiltro.

Svuotamento del macinacaffè mediante macinatura degli ultimi residui

Per svuotare il macinacaffè macinando gli ultimi residui, utilizzare il pulsante di comando superiore **(20)**.

Oltre che per questa operazione, il pulsante di comando superiore può essere utilizzato anche per macinare manualmente ulteriori piccole quantità una volta conclusa l'elaborazione della ricetta.

1. Spingere il portafiltro tra la forcella **(10)** e l'alloggiamento portafiltro **(9)** e rilasciare il portafiltro o collocare un recipiente per il caffè macinato* sotto il beccuccio di uscita **(11)** per raccogliere il caffè macinato.

* Un recipiente adatto per il caffè macinato è disponibile come accessorio opzionale, numero di ordinazione: 703813. Vedere al riguardo anche *Pag. 34 „Accessori opzionali“*.

2. Premere il pulsante di comando superiore **(20)** e mantenerlo premuto (vedere **fig. F**).

   Il macinacaffè macina finché si mantiene premuto il pulsante di comando superiore.
3. Non appena il macinacaffè gira a vuoto, terminare l'operazione di macinatura rilasciando il pulsante di comando superiore.

Interruzione della macinatura

La macinatura s'interrompe automaticamente quando si estrae il portafiltro dalla forcella **(10)** e riprende non appena si inserisce nuovamente il portafiltro nella forcella.

1. Per interrompere la macinatura e arrestare il tempo di macinatura, estrarre il portafiltro dalla forcella portafiltro **(10)** durante la macinatura.
2. Prima che scada il tempo di interruzione impostato, spingere nuovamente il portafiltro tra la forcella portafiltro **(10)** e il supporto portafiltro **(9)**.

   L'operazione di macinatura interrotta riprende automaticamente e continua fino allo scadere del tempo di macinatura.

Se non si desidera proseguire l'operazione di macinatura, premere la manopola **(2)**. L'indicazione passa direttamente alla ricetta selezionata e il tempo precedentemente in pausa viene cancellato. La durata del tempo di interruzione può essere impostata nel menu principale.

Utilizzo del menu principale / impostazioni

Apertura e utilizzo del menu principale

Per mezzo del menu principale è possibile accedere ai dati dell'apparecchio ed eseguire impostazioni. Alcune impostazioni (ad es. modifiche delle ricette) possono essere effettuate anche direttamente, senza passare al menu principale.

Informazioni dettagliate sull'utilizzo del menu principale e sulla guida mediante menu sono reperibili nel manuale del software (vedere *Pag. 7 „Manuale del software“*).

1. Premere il pulsante di comando inferiore **(19)** per aprire il menu principale nel display **(12)**.
2. Ruotare la manopola **(2)** per selezionare la voce di menu desiderata.
3. Per passare al sottomenu desiderato, confermare la selezione premendo la manopola.

Per interrompere l'operazione e uscire dal menu principale, premere il pulsante di comando inferiore **(19)**.

4. Eventualmente ruotare la manopola per selezionare un sottomenu e confermare la selezione premendo il regolatore.

   Per interrompere l'operazione e uscire dal sottomenu, premere il pulsante di comando inferiore.

Se non si effettuano né si confermano selezioni nel menu principale o in sottomenu per più di 4 minuti, si ritorna automaticamente alla vista iniziale. I dati selezionati ma non confermati non vengono salvati.

Modifica delle ricette

Di serie sono preimpostate sempre sei ricette. Queste sei ricette possono essere modificate come desiderato.

Informazioni dettagliate su come modificare le ricette sono reperibili nel manuale del software (vedere *Pag. 7 „Manuale del software“*).

Calibratura di precisione della distanza dei dischi di macinatura

Informazioni dettagliate sulla calibratura di precisione della distanza dei dischi di macinatura sono reperibili nel manuale del software (vedere *Pag. 7 „Manuale del software“*).

Pulizia

⚠ CAUTELA!

Pericolo di lesioni!

Il macinacaffè può cadere quando viene spostato, causando lesioni.

- Il macinacaffè va collocato sempre su una base stabile che ne impedisca il rovesciamento.
- Se il macinacaffè è troppo pesante, chiedere aiuto ad una seconda persona.

AVVISO!

Pericolo di cortocircuito!

La penetrazione di acqua nel macinacaffè può causare un cortocircuito.

- Non immergere mai il macinacaffè in acqua o in altri liquidi.
- Non utilizzare mai getti d'acqua o pulitori a vapore per pulire il macinacaffè.
- Assicurarsi che acqua o altri liquidi non possano penetrare in altro modo nel corpo dell'apparecchio.

AVVISO!

Pericolo di danneggiamento!

Un uso inadeguato può causare danni al macinacaffè.

- Non utilizzare detergenti aggressivi e oggetti appuntiti o metallici come coltelli, spugne metalliche e simili, poiché potrebbero graffiare le superfici.
- Non pulire il macinacaffè con aria compressa (ad es. con una pistola di pulizia ad aria compressa).
- Non lavare in lavastoviglie la vaschetta di raccolta e il coperchio della tramoggia. Queste parti non sono adatte alla lavastoviglie e il colore potrebbe sbiadirsi.
- Non sollevare il macinacaffè dalla tramoggia, dalla forcella portafiltro o dal supporto portafiltro, bensì afferrarlo sempre dal corpo dell'apparecchio con entrambe le mani.

Pulizia della superficie di appoggio del macinacaffè

1. Spegnere il macinacaffè (interruttore ON/OFF **(4)** in posizione 0) staccare la spina **(5)** dalla presa di corrente.
2. Sollevare il macinacaffè afferrando il corpo dell'apparecchio con entrambe le mani e posizionarlo su una superficie pulita.

   IMPORTANTE: Non prendere mai il macinacaffè dalla forcella portafiltro **(9)** o dal supporto portafiltro **(10)**, bensì afferrarlo sempre dal corpo dell'apparecchio e sempre con entrambe le mani.
3. Pulire la superficie di appoggio e la parte inferiore del macinacaffè con un panno umido e asciugare quindi le superfici.

   Le superfici devono essere asciutte, prive di olio e grasso.
4. Collocare nuovamente il macinacaffè sulla superficie di appoggio pulita.

Pulizia del corpo dell’apparecchio

1. Spegnere il macinacaffè (interruttore ON/OFF **(4)** in posizione 0) staccare la spina **(5)** dalla presa di corrente.
2. Pulire i seguenti componenti del macinacaffè con un pennello:
   - il beccuccio di uscita **(11)**
   - la forcella portafiltro **(10)**,
   - il supporto portafiltro **(9)**
   - le viti **(7)** per la regolazione del supporto portafiltro (sinistra e destra)
3. Rimuovere la vaschetta di raccolta **(8)** dal macinacaffè tirandola in avanti.

   Quando è necessario ma almeno una volta alla settimana, passare un panno umido sul corpo dell’apparecchio e sulla vaschetta di raccolta.
4. Al termine riapplicare tutte le parti rimosse per la pulizia.

Pulizia del sistema di erogazione

Il sistema di uscita andrebbe pulito 1 volta alla settimana.

Per la pulizia del sistema di erogazione il produttore raccomanda l’utilizzo di un pennello con setole di nylon.

1. Tirare il beccuccio di uscita **(11)** verso il basso estraendolo dall'arresto (vedere **fig. G**).
2. Pulire il foro di uscita del corpo (arresto del beccuccio) utilizzando un pennello.
3. Pulire il beccuccio di uscita con un panno umido, poi asciugarlo.

4. Riapplicare il beccuccio di uscita al macinacaffè inserendolo verso l'alto nella sede con cautela, finché l'arresto non s'innesta (vedere **fig. D**).

Fare attenzione a non danneggiare la superficie del beccuccio di uscita. I graffi sottili possono influire negativamente sul risultato della macinatura, poiché la polvere di caffè aderisce ai graffi e ne possono conseguire oscillazioni nel dosaggio.

Pulizia della tramoggia

La tramoggia deve essere pulita giornalmente per rimuovere i residui oleosi del caffè, i quali possono incidere negativamente sul gusto.

1. Togliere la tramoggia **(1)** dal macinacaffè (vedere *Pag. 17 „Rimozione della tramoggia“*).

   Prima di togliere la tramoggia, assicurarsi di chiudere la tramoggia contro la macina e di macinare completamente i chicchi rimasti nella macina.
2. Versare temporaneamente i chicchi di caffè in un altro contenitore.
3. Pulire l’interno e l’esterno della tramoggia con un panno umido, poi asciugarli.
4. Rimuovere eventuali chicchi in eccesso dall’alloggiamento della tramoggia **(15)** e assicurarsi che l’anello di tenuta **(14)** sia inserito correttamente nell’alloggiamento della tramoggia e poggi in orizzontale su tutta la superficie (vedere **fig. B**).
5. Inserire nuovamente la tramoggia e fissarla con la vite di fissaggio **(16)** (vedere *Pag. 16 „Inserimento della tramoggia“*).
6. Riempire di nuovo la tramoggia con i chicchi di caffè.
7. Aprire la tramoggia estraendo la serranda della tramoggia **(17)**.

Pulizia della macina

La macina andrebbe pulita ogni 2-5 giorni.

Il produttore raccomanda di utilizzare il detergente per macinacaffè GRINDZ™. Ulteriori informazioni su GRINDZ™ sono disponibili all'indirizzo **www.mahlkoenig.de**.

Per pulire la macina utilizzare il grado di macinatura più grosso (valore µm più grande possibile).

1. Togliere la tramoggia **(1)** dal macinacaffè (vedere *Pag. 17 „Rimozione della tramoggia“*).

Prima di togliere la tramoggia, assicurarsi di chiudere la tramoggia contro la macina e di macinare completamente i chicchi rimasti nella macina.

2. Versare dall'alto il detergente per macinacaffè direttamente nella macina.

   Rispettare le quantità indicate dal produttore del detergente per macinacaffè utilizzato.
3. Rimuovere l'eventuale detergente per macinacaffè in eccesso dall'alloggiamento della tramoggia **(15)** e assicurarsi che l'anello di tenuta **(14)** sia inserito correttamente nell'alloggiamento della tramoggia **(15)** e poggi in orizzontale su tutta la superficie (vedere **fig. B**).
4. Inserire nuovamente la tramoggia e fissarla con la vite di fissaggio **(16)** (vedere *Pag. 16 „Inserimento della tramoggia"*).
5. Collocare un recipiente per il caffè macinato* sotto il beccuccio di uscita **(11)** per raccogliere il detergente per macinacaffè.
6. Premere il pulsante di comando superiore **(20)** per avviare l'operazione di macinatura e tenerlo premuto finché il detergente per macinacaffè non è stato completamente macinato.
7. Aprire la tramoggia estraendo la serranda della tramoggia **(17)**.
8. Macinare una quantità di chicchi di caffè all'incirca uguale a quella del detergente per macinacaffè, in modo da rimuovere le particelle residue di detergente.
9. Il detergente per macinacaffè macinato e i chicchi di caffè macinati devono essere smaltiti come rifiuti industriali/indifferenziati.

* Un recipiente adatto per il caffè macinato è disponibile come accessorio opzionale, numero di ordinazione: 703813. Vedere al riguardo anche *Pag. 34 „Accessori opzionali"*.

Risoluzione dei problemi

Errore	Causa	Rimedio
Il macinacaffè non macina, il display non è illuminato.	• La spina non è inserita.	» Inserire la spina in una presa di corrente installata a norma.
	• L'interruttore termico di sovracorrente è scattato.	» Verificare se il pulsante di scatto dell'interruttore di sicurezza è saltato. Eventualmente premerlo di nuovo in posizione. Se l'interruttore continua a saltare, rivolgersi al proprio partner di assistenza (vedere *Pag. 33 „Manutenzione e assistenza“*).
	• Il prefusibile elettrico è scattato.	» Controllare il prefusibile elettrico. Riportare eventualmente il prefusibile al suo stato iniziale o sostituirlo. Verificare se altre utenze sono collegate al fusibile in oggetto e scollegare eventualmente le loro spine. Se il prefusibile dovesse scattare ripetutamente, rivolgersi al proprio partner di assistenza (vedere *Pag. 33 „Manutenzione e assistenza“*).
Il display è illuminato ma il macinacaffè non macina.	• La tramoggia non è inserita.	» Inserire la tramoggia (vedere *Pag. 16 „Inserimento della tramoggia“*).

Errore	Causa	Rimedio
Il macinacaffè emette un ronzio, ma non macina.	• La macina è ostruita.	» Impostare il grado di macinatura più grosso (valore µm più grande possibile) e avviare l'operazione di macinatura. Il macinacaffè si mette in funzione sbloccandosi. Durante il funzionamento, impostare poi nuovamente il grado di macinatura sul valore µm desiderato.
	• A causa del sovradosaggio di caffè macinato nel portafiltro, il macinacaffè si è intasato.	» Pulire il sistema di erogazione (vedere *Pag. 24 „Pulizia del sistema di erogazione“*). Impostare il grado di macinatura più grosso (valore µm più grande possibile) e avviare l'operazione di macinatura. Il macinacaffè si mette in funzione sbloccandosi. Durante il funzionamento, impostare poi nuovamente il grado di macinatura sul valore µm desiderato.
	• Il grado di macinatura è troppo fine.	» Impostare il grado di macinatura più grosso (valore µm più grande possibile) e avviare l'operazione di macinatura. Il macinacaffè si mette in funzione sbloccandosi. Durante il funzionamento, impostare poi nuovamente il grado di macinatura sul valore µm desiderato.
	• Nella macina è presente un corpo estraneo.	» Pulire la macina (vedere *Pag. 23 „Pulizia“*) rimuovendo il corpo estraneo. Nel caso in cui il corpo estraneo non possa essere rimosso, rivolgersi al proprio partner di assistenza (vedere *Pag. 33 „Manutenzione e assistenza“*).

Errore	Causa	Rimedio
Il macina-caffè non macina in modo suffi-cientemente fine.	• Le macine piane sono usurate o devono essere nuovamente regolate.	» Eseguire una calibratura di precisione della distanza dei dischi di macinatura (*Pag. 22 „Calibratura di precisione della distanza dei dischi di macinatura“*) » Per sostituire i dischi di macinatura rivolgersi al proprio partner di assistenza (vedere *Pag. 33 „Manutenzione e assistenza“*).
	• I flapper mancano, sono sporchi o sono usurati.	» Pulire i flapper (flapper di silicone e metallo) o sostituirli.
Il macinacaffè non macina in continuo, il macinacaffè interrompe la macinatura.	• I chicchi di caffè formano un ponte all'entrata della macina. I chicchi di caffè non continuano a scorrere.	» Pulire la macina (vedere *Pag. 25 „Pulizia della macina“*).
Il macinacaffè effettua un dosaggio non centrato nel portafiltro.	• Il beccuccio di uscita non è correttamente allineato con il portafiltro.	» Allineare correttamente il beccuccio di uscita con il portafiltro utilizzato (vedere *Pag. 17 „Regolazione del supporto portafiltro e del beccuccio di uscita“*).
	• Il beccuccio di uscita è intasato.	» Pulire il sistema di erogazione (vedere *Pag. 24 „Pulizia del sistema di erogazione“*).
	• I flapper mancano, sono sporchi o sono usurati.	» Pulire i flapper (flapper di silicone e metallo) o sostituirli.

Errore	Causa	Rimedio
Non è possibile inserire la tramoggia.	• Ci sono chicchi di caffè nell'alloggiamento della tramoggia.	» Rimuovere i chicchi di caffè dall'alloggiamento della tramoggia.
	• L'anello di tenuta non si trova in posizione orizzontale all'interno dell'alloggiamento della tramoggia.	» Inserire l'anello di tenuta nell'alloggiamento della tramoggia in modo che poggi in orizzontale.
La precisione di dosaggio del macinacaffè diminuisce.	• Il beccuccio di uscita è intasato. All'interno del macinacaffè si è creato un deposito troppo consistente di caffè macinato.	» Pulire il sistema di erogazione (vedere *Pag. 24 „Pulizia del sistema di erogazione"*). Impostare il grado di macinatura più grosso (valore µm più grande possibile) e avviare l'operazione di macinatura. Il macinacaffè si mette in funzione sbloccandosi. Durante il funzionamento, impostare poi nuovamente il grado di macinatura sul valore µm desiderato.
	• Il beccuccio di uscita del macinacaffè è danneggiato.	» Rivolgersi al proprio partner di assistenza (vedere *Pag. 33 „Manutenzione e assistenza"*).
	• I flapper sono sporchi e devono essere puliti.	» Pulire i flapper (flapper di silicone e metallo).
	• Il flapper di silicone è consumato e deve essere pulito.	» Rivolgersi al proprio partner di assistenza (vedere *Pag. 33 „Manutenzione e assistenza"*).

Errore	Causa	Rimedio
Non è possibile collocare il coperchio del macinacaffè.	• La flangia del disco fisso non è montata correttamente.	» La flangia del disco fisso deve essere allineata correttamente. A questo proposito rivolgersi al proprio partner di assistenza (vedere *Pag. 33 „Manutenzione e assistenza“*).
	• L'anello di regolazione non è montato correttamente.	» L'anello di regolazione deve essere allineato correttamente. A questo proposito rivolgersi al proprio partner di assistenza (vedere *Pag. 33 „Manutenzione e assistenza“*).
Non si riesce a togliere il coperchio del macinacaffè.	• Il flapper di metallo è stato spinto verso l'alto con un oggetto appuntito (ad es. il manico di un cucchiaio) e blocca il coperchio del macinacaffè.	» È necessario riallineare il flapper di metallo. A questo proposito rivolgersi al proprio partner di assistenza (vedere *Pag. 33 „Manutenzione e assistenza“*).

Dichiarazione di conformità UE

Con la presente la Hemro International AG dichiara che il macinacaffè soddisfa la Direttiva 2014/53/UE e le altre norme pertinenti per l'ottenimento della marcatura CE*.

Il testo completo della dichiarazione di conformità UE è disponibile al seguente indirizzo Internet: **www.mahlkoenig.com**.

* Vedere *Pag. 8 „Spiegazione dei simboli utilizzati“*.

Dati tecnici

Modello:	E65T GbS
Tensione | Frequenza | Fase | Potenza nominale:	100 V | 50/60 Hz | 1~
	110–127 V | 60 Hz | 1~
	220–240 V | 50/60 Hz | 1~
Grado di protezione:	IPX1
Classe di protezione:	I ⏚
Prefusibile:	16 A-slow / 15 A
Velocità a vuoto	
50 Hz:	1 400 g/min
60 Hz:	1 700 g/min
Valore di emissione acustica (durante la macinatura):	70 dBA
Potenza di macinatura:	3–4 g / s @ 60 µm*
Ciclo di funzionamento massimo ammissibile	
100 V | 50/60 Hz:	2 espressi doppi / min (5 sec. ON/25 sec. OFF)
110–127 V | 60 Hz:	2 espressi doppi / min (4 sec. ON/26 sec. OFF)
220–240 V | 50/60 Hz:	3 espressi doppi / min (5 sec. ON/15 sec. OFF)
Pausa consigliata:	15–26 secondi
Tempo di macinatura max.:	10 min in funzionamento continuo
Produzione giornaliera max.:	30 kg
Dimensioni (L × A × P):	195 × 620 × 283 mm
Peso (netto):	12,2 kg
Capacità massima della tramoggia (tramoggia standard)	1,2 kg

* La potenza di macinatura dipende dal tipo di caffè scelto, dal grado di macinatura selezionato e dalla frequenza di rete. Il valore 60 µm corrisponde alla distanza dei dischi di macinatura dal punto zero calibrato.

Smaltimento

Smaltimento dell'imballaggio

Smaltire l'imballaggio differenziandolo. Conferire il cartone e la scatola nella raccolta della carta straccia, le pellicole nella raccolta dei materiali riciclabili.

Smaltimento del macinacaffè

Gli apparecchi elettrici sono contrassegnati dal simbolo qui raffigurato. Le apparecchiature dismesse non devono essere smaltite insieme ai rifiuti commerciali/domestici!

I consumatori sono tenuti per legge a conferire gli apparecchi dismessi separatamente dai rifiuti industriali/domestici, ad es. presso un punto di raccolta del comune o quartiere, in modo che possano essere riciclati o smaltiti. È anche possibile restituire gratuitamente l'apparecchio dismesso l rivenditore. In tal modo si garantisce il corretto smaltimento degli apparecchi dismessi e si evitano ripercussioni negative sull'ambiente. Se nell'apparecchio dismesso sono memorizzati dati personali, i consumatori stessi sono responsabili della loro cancellazione.

Manutenzione e assistenza

» Se si ha bisogno di assistenza o manutenzione, rivolgersi ad un punto di assistenza clienti autorizzato per prodotti Mahlkönig. L'assistenza clienti risponderà a tutte le domande in merito alla riparazione e alla manutenzione del prodotto e ai pezzi di ricambio.

Disegni esplosi e informazioni sui ricambi sono reperibili anche su:

https://hemro.net/E65T_GbS_Product

https://hemro.net/E65T_GbS_Instruction_Manual

Il nostro team di consulenti risponderà volentieri a tutte le domande relative ai nostri prodotti e ai loro accessori.

» In caso di domande o per ordinare pezzi di ricambio, comunicare tassativamente il numero di articolo e di serie riportati sulla targhetta identificativa del macinacaffè.

  Nel menu di assistenza è indicata la versione del macinacaffè. Se si richiede assistenza, menzionarla al rivenditore.

Per informazioni utili sull'uso del macinacaffè sono anche disponibili i video sull'E65T GbS del canale di YouTube di Mahlkönig.

» Scansionare il seguente codice QR per passare direttamente al canale Youtube con i video sull'E65T GbS:

https://hemro.net/E65TGbS__Service_PlaylistYouTube

Accessori opzionali

Per questo macinacaffè sono disponibili accessori opzionali, tra cui le seguenti parti:

- Recipiente per il caffè macinato (numero di ordinazione: 703813)
- Utensile per la sostituzione dei dischi di macinatura (numero di ordinazione: 700974)

Informazioni dettagliate sugli accessori opzionali disponibili per il macinacaffè sono reperibili nel nostro sito web all'indirizzo:

https://hemro.net/E65T_GbS_Product

Hemro International AG
Thurgauerstrasse 80 | 8050 Zurich, Switzerland
T: +41 44 864 18 00 | **F:** +41 44 864 18 01
info@hemrogroup.com | www.hemrogroup.com

Versione: IT | 03.2025